Postup při výpočtu ERGONU T.E.

Spojovací tyč v zárubni

Rozdělení sad dle stavebního rozměru LFM:

Small: 610-800mm

Base: 800-1100mm

Large: 1100-1450mm

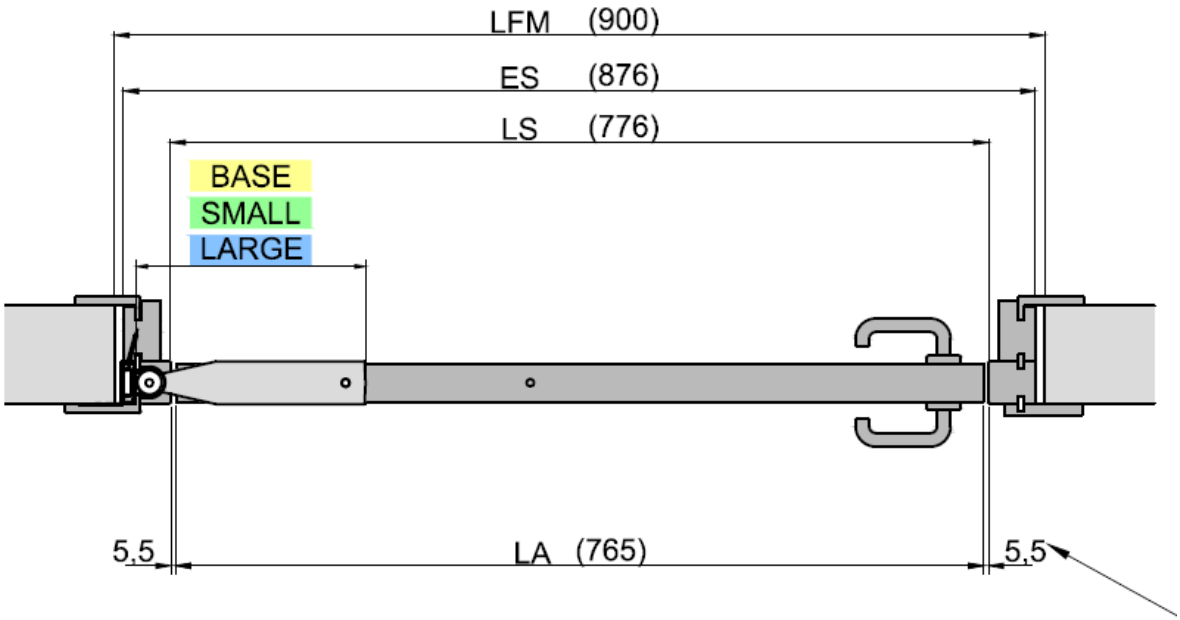

OZNAČENÍ:

LFM/ROZMĚR STAVEBNÍHO OTVORU

ES/VNĚJŠÍ ROZMĚR ZÁRUBNĚ - DÉLKA NADPRAŽÍ - - výpočet: /LFM/ – 24mm

LS/SVĚTLÁ ŠÍŘKA ZÁRUBNĚ - výpočet: /LFM/ – 124mm

LA/ŠÍŘKA DVEŘNÍHO KŘÍDLA - výpočet: /LFM/ – 135mm

LP/ČISTÝ PRŮCHOZÍ OTVOR - výpočet: /LFM/ – 160mm

QF/PEVNÝ ROZMĚR KŘÍDLA

QV/VARIABILNÍ ROZMĚR KŘÍDLA

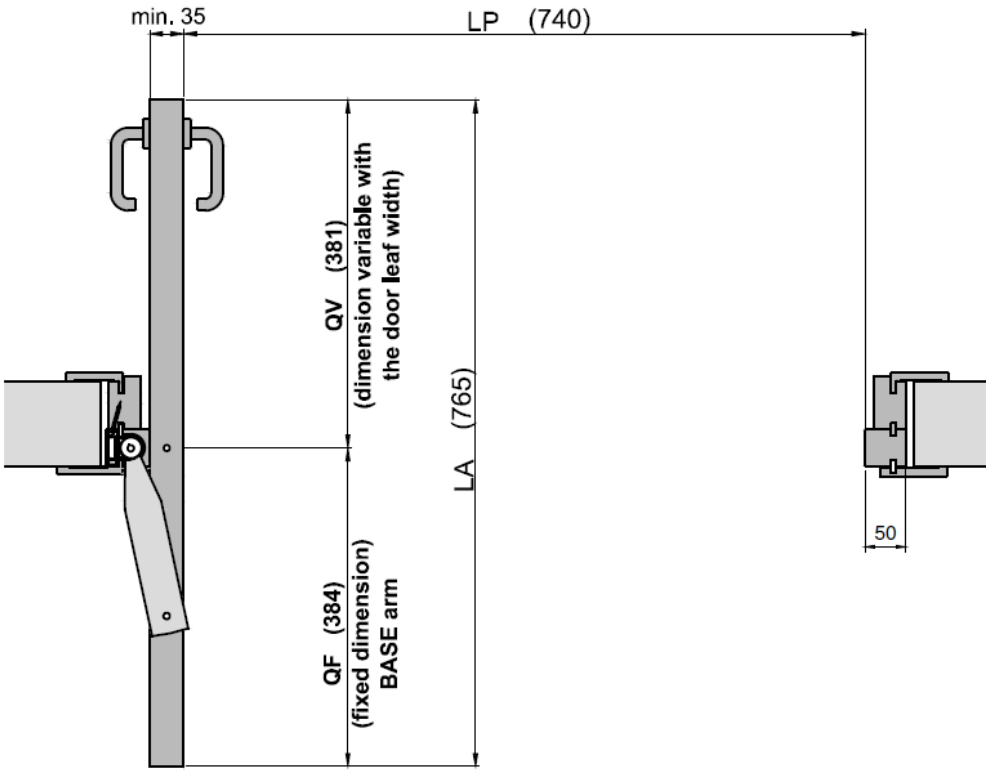

LARGE	BASE	SMALL	WITH DIMENSION						
			LFM WALL HOLE WIDTH	**LP** PASSAGE DIMENSION	**LA** DOOR LEAF WIDTH	**QF** FIXED DIMENSION		**QV** VARIABLE DIMENSION	
		●	610	450	475	285		190	
		●	650	490	515	285		230	
	●	●	700	540	565	384	285	181	280
	●	●	750	590	615	384	285	231	330
	◉	◉	800	640	665	384	285	281	380
	◉		850	690	715	384		331	
	◉		900	740	765	384		381	
	◉		950	790	815	384		431	
	◉		1000	840	865	384		481	
	◉		1050	890	915	384		531	
●	◉		1100	940	965	610	384	355	581
●			1150	990	1015	610		405	
●			1200	1040	1065	610		455	
●			1250	1090	1115	610		505	
◉			1300	1140	1165	610		555	
●			1350	1190	1215	610		605	
●			1400	1240	1265	610		655	
◉			1450	1290	1315	610		705	

Příklad:

Sada T.E.

VÝPOČET LP průchozího otvoru ZE STAVEBNÍHO OTVORU PŘI ROZMĚRU 900mm s vymezovacími hranolky a s ostěním o tloušťce 40mm

LFM/**900mm**/ = rozměr stavebního otvoru – /**2x10mm**/ montážní pěna – /**2x40mm**/ ostění - /**2x10mm**/ vymezovací hranolky - /**40mm**/ tloušťka dveřního křídla **= rozměr LP průchozího otvoru 740mm**

Výpočet délky kolejnice ze stavebního otvoru:
LFM – **900mm** – **29mm** = DA **871mm délka kolejnice**

Maximální rozměry stěny při montáži na kraj

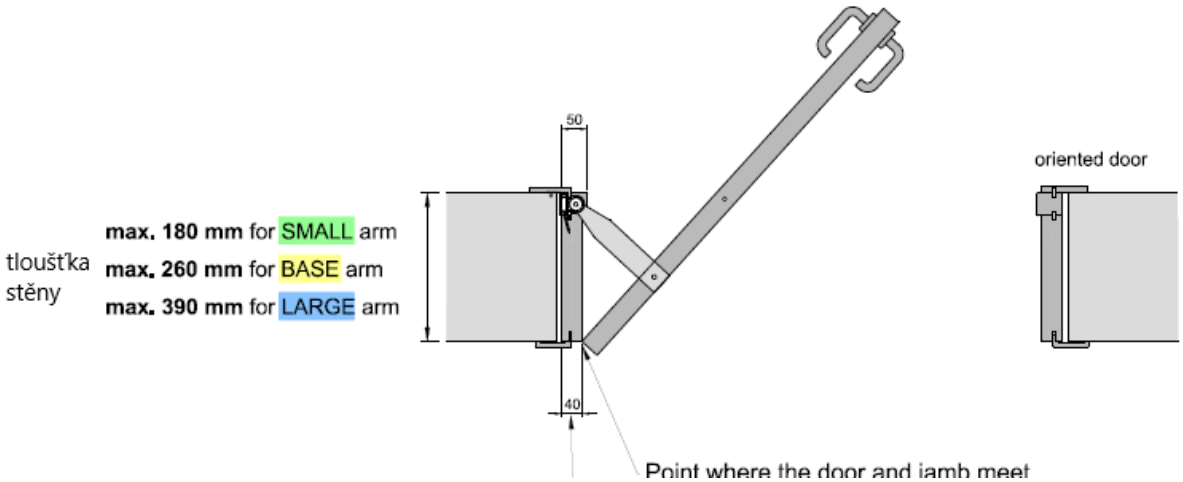

Maximální rozměry stěny při montáži na střed

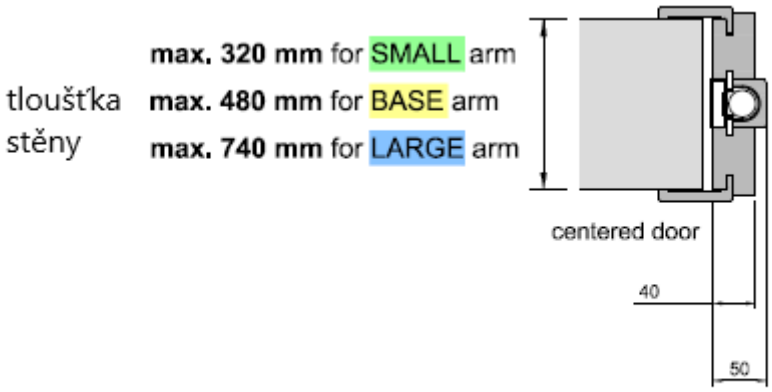

Spojovací tyč

OZNAČENÍ:

HFM/VÝŠKA STAVEBNÍHO OTVORU

HP/ČISTÁ PRŮCHOZÍ VÝŠKA

HA/ROZMĚR DVEŘNÍHO KŘÍDLA

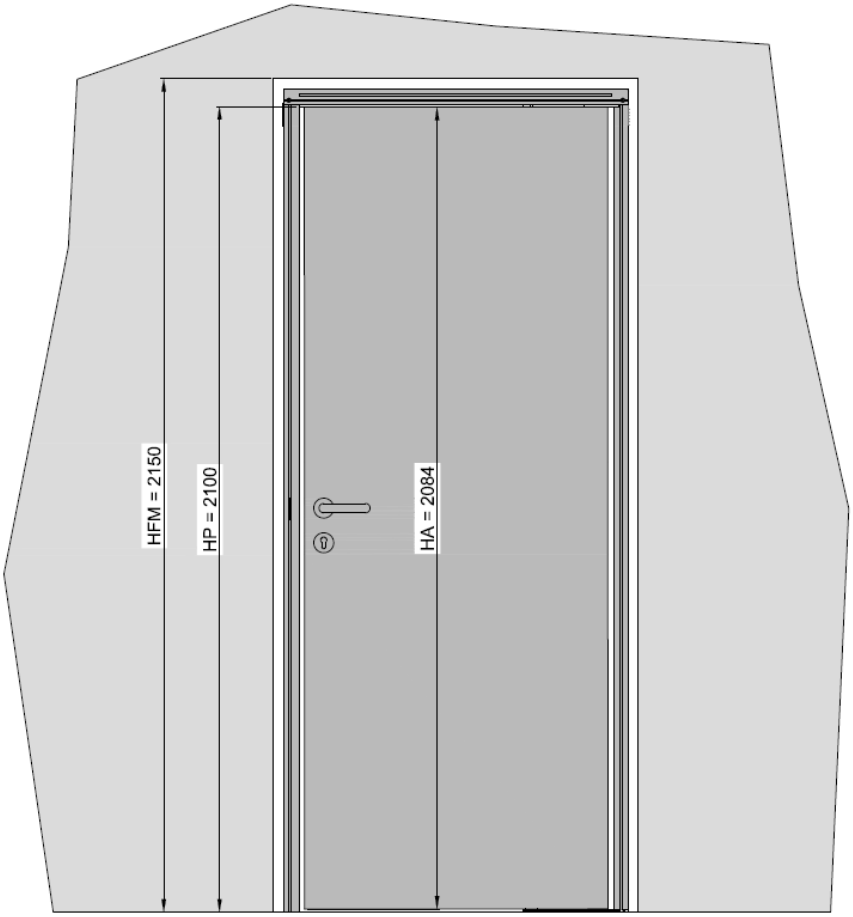

HFM wall hole height	HP passage dimension	HA door leaf height	
* 1950	1900	1884	HP = (HFM - 50) HA = (HFM - 66)
* 2000	1950	1934	
* 2050	2000	1984	
* 2100	2050	2034	
* 2150	2100	2084	
* 2200	2150	2134	
* 2250	2200	2184	

VÝPOČET ROZMĚRU TYČE:

HA/VÝŠKA KŘÍDLA **+ 4mm = rozměr tyče**
HFM/rozměr stavebního otvoru – 62mm = rozměr výšky tyče

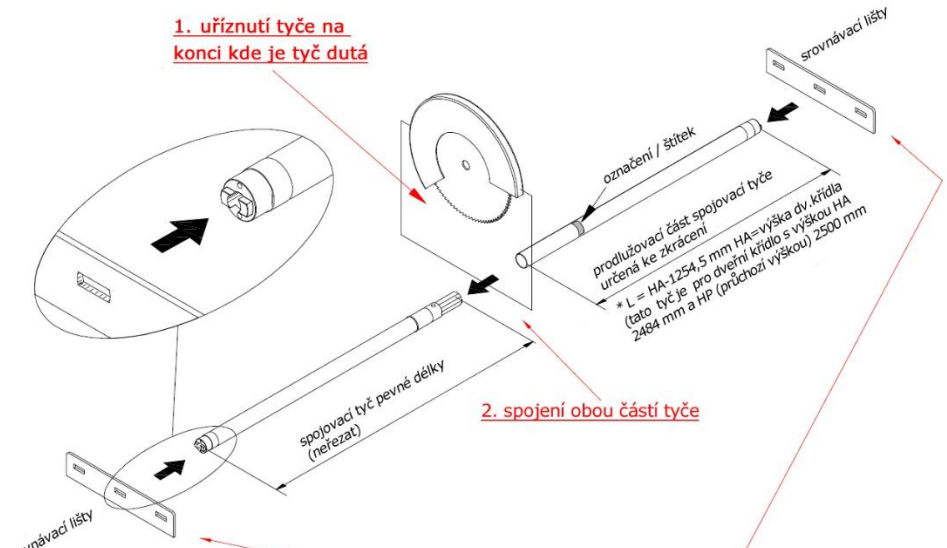

L(tyč)=HA-1254,5	
HPmax= 2500 mm	HAmax= 2484
HP - čistá průchozí výška HA - výška dveřního křídla L(tyč) - požadovaná délka tče	

3. pečlivé vyrovnání na rovném povrchu za pomocí montážního přípravku

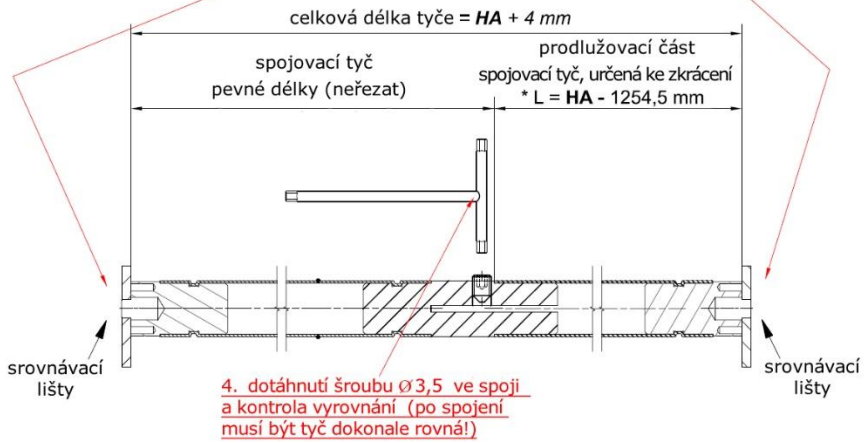

4. dotáhnutí šroubu Ø3,5 ve spoji a kontrola vyrovnání (po spojení musí být tyč dokonale rovná!)

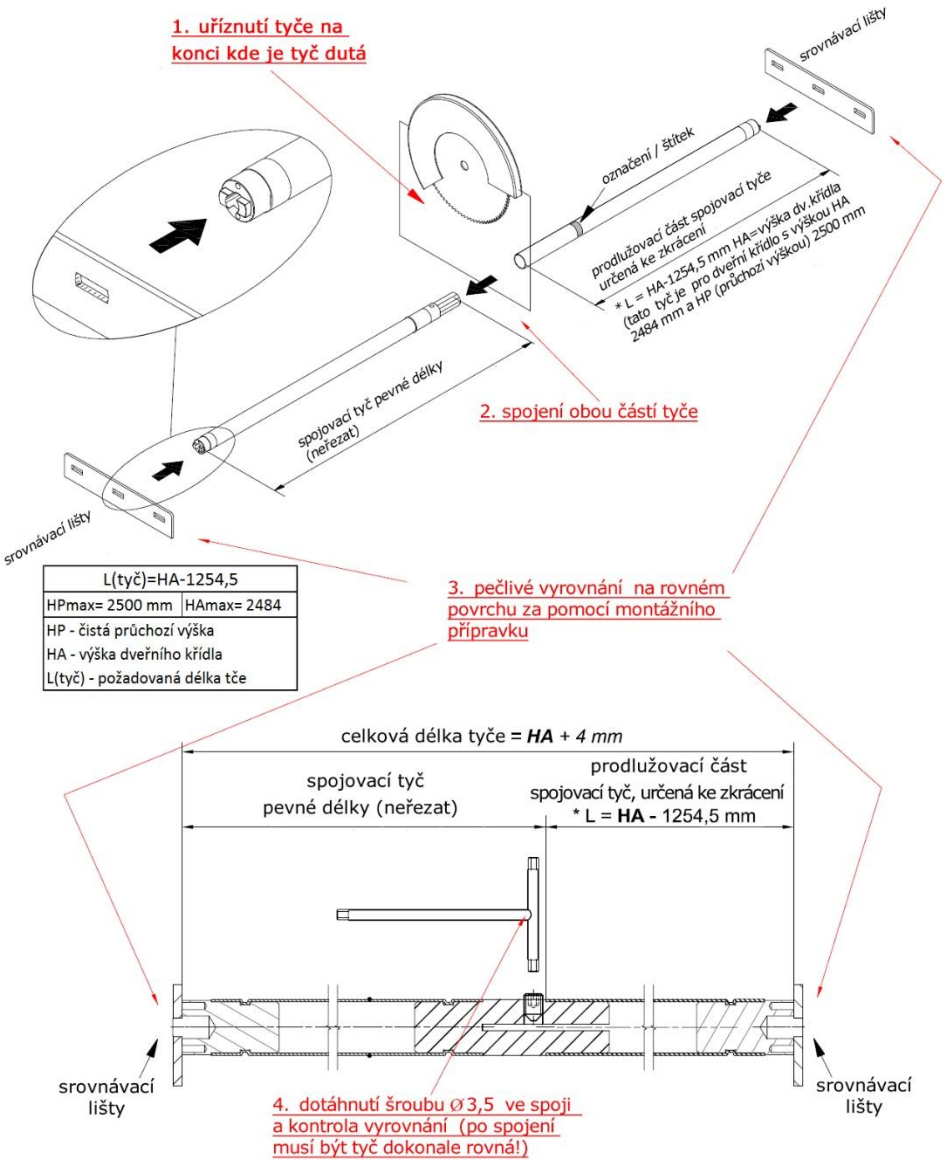

L(tyč)=HA-1254,5	
HPmax= 2500 mm	HAmax= 2484
HP - čistá průchozí výška HA - výška dveřního křídla L(tyč) - požadovaná délka tče	